DE PIE ARRIBA

FUNCIÓN	LAMPARA DE PIE
DIMENSIONES DIM DOMO	30 x 175 cm alto ø 30 x 15 cm alto
MATERIALES METALES	COBRE / LATÓN / LATÓN NIQUELADO / ACERO CRUDO
ACABADOS MET	PULIDO / SATINADO * ANTICADO exterior (cobre/ latón)
BASES	MADERA NOGAL / TZALAM / FRESNO TERRAZO AZUL NEGRO / GRIS BLANCO

> BASE CON CONTRAPESO INTERNO DE ACERO
> LAMPARA ATENUABLE. DIMMER EN CABLE
> FOCO E25 RECOMENDABLE ø6cm LED CALIDO
> CABLE DE 2.5 m
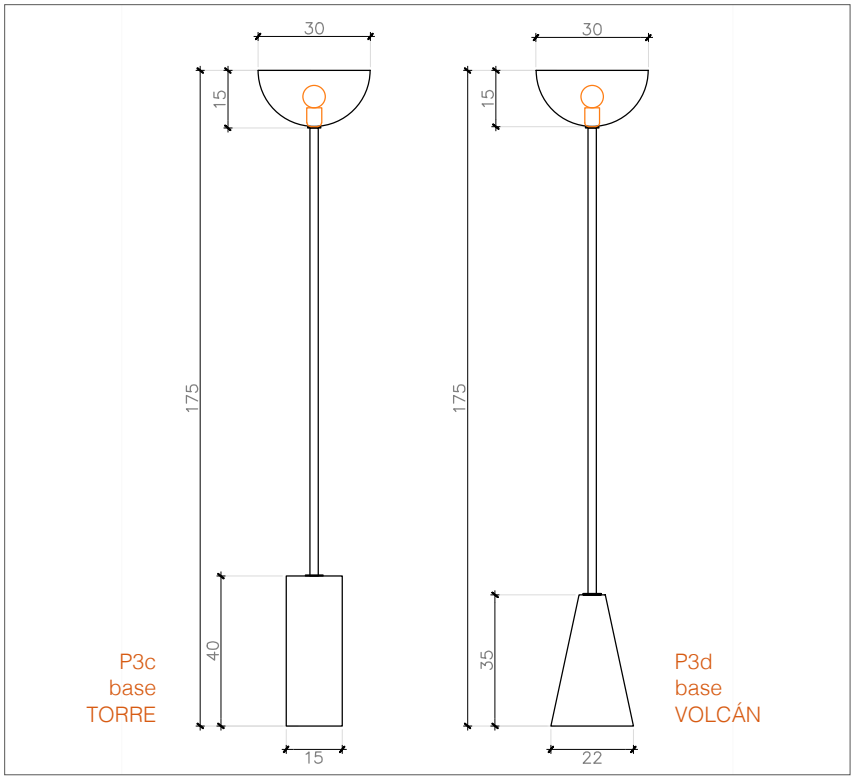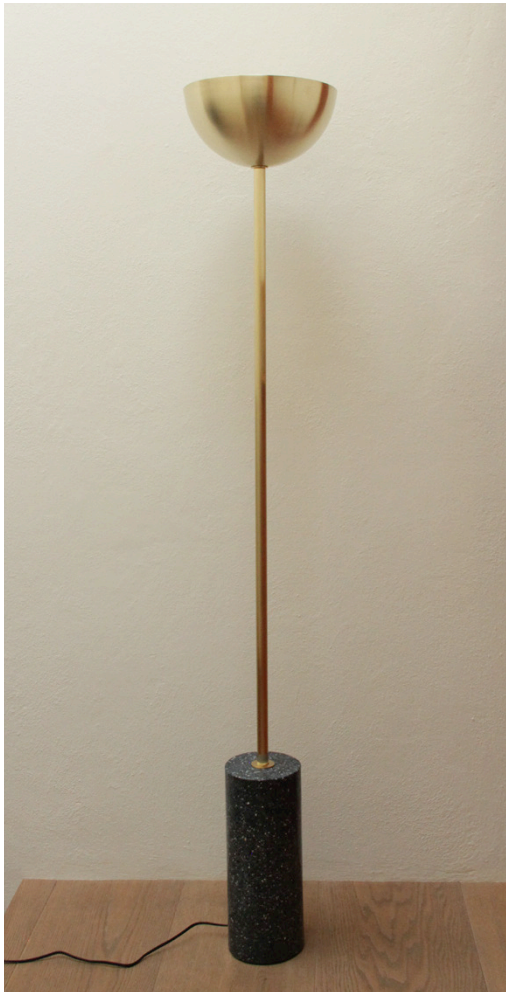
>> FOTOS: LATÓN SATINADO + TERRAZO AZULNEGRO